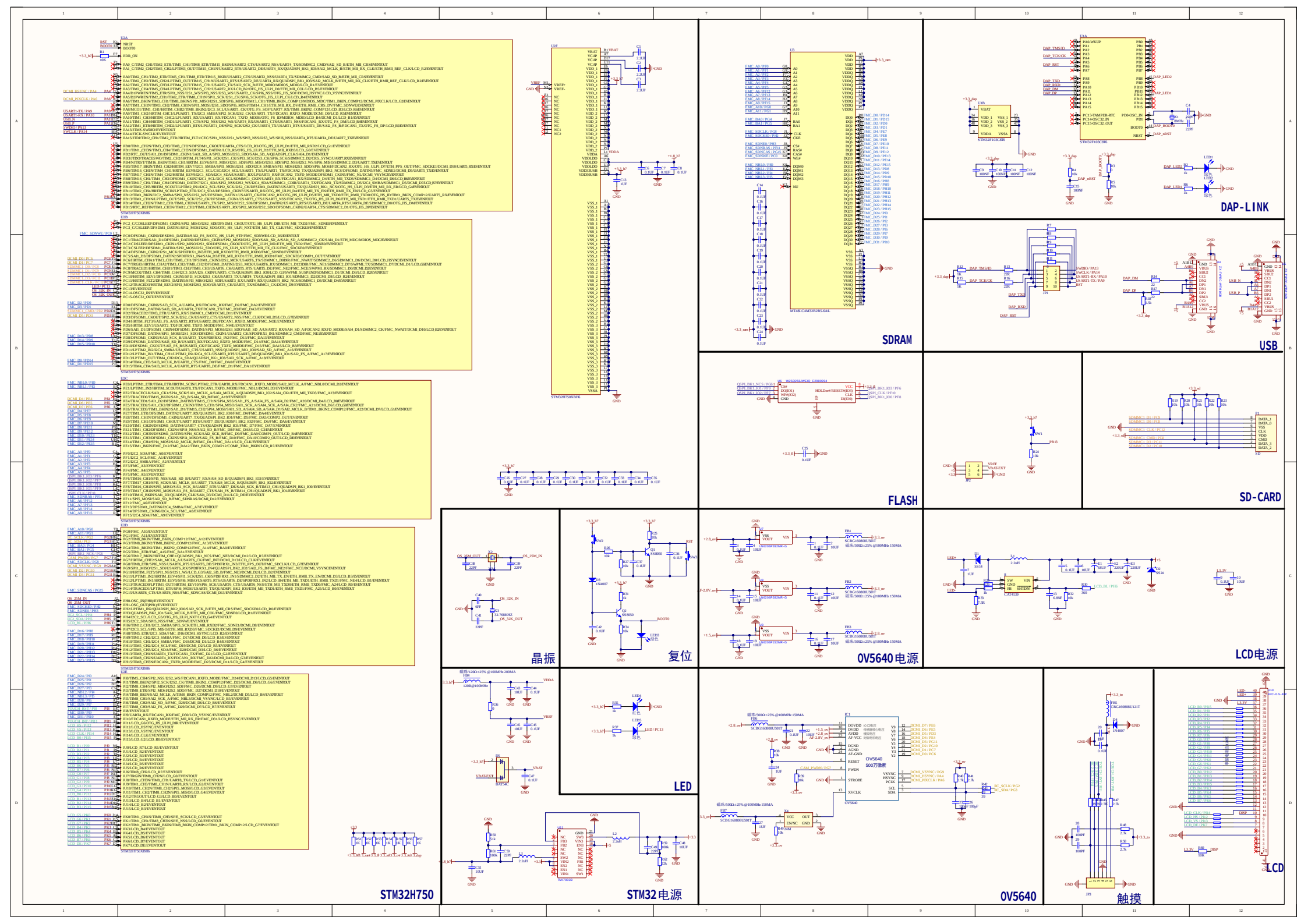
DAP-LINK
SDRAM
USB
FLASH
SD-CARD
晶振
复位
0V5640电源
LCD电源
STM32H750
STM32电源
LED
0V5640
触摸
LCD